ELEVACIÓN FRONTAL
ESC. 1:10

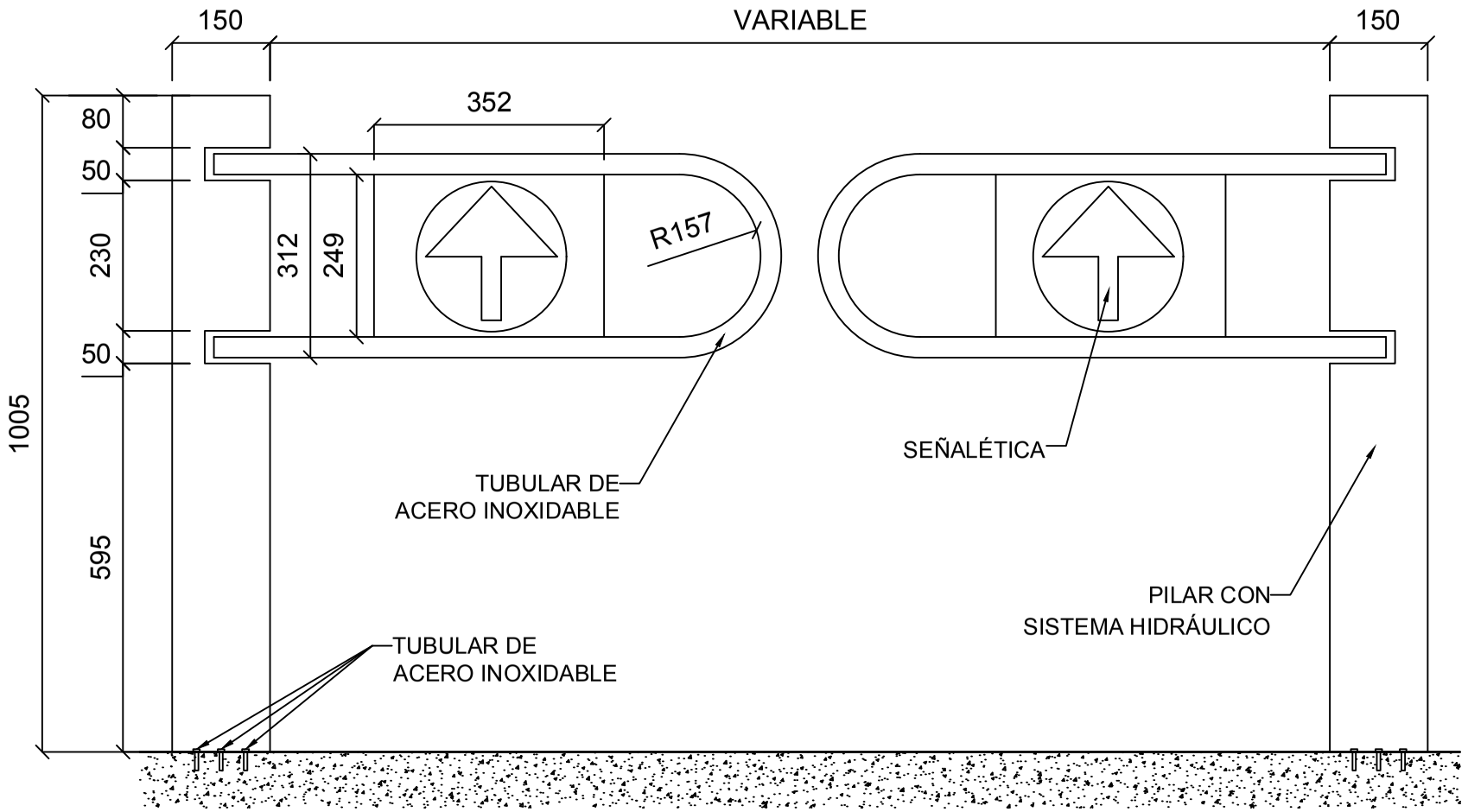

PLANTA
ESC. 1:16

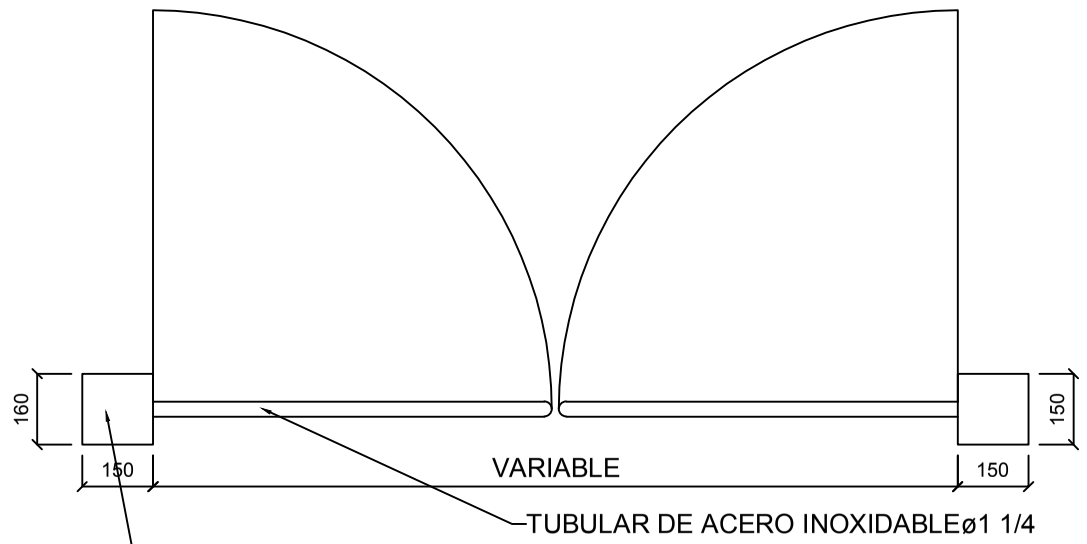

PILAR CON SISTEMA HIDRAULICO
150X160mm, TERMINACIÓN PINTURA
ELETROSTATICA.

DETALLE FIJACIÓN
ESC. 1:10

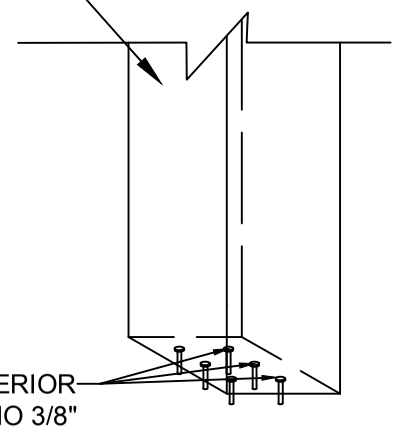

ANCLAJE A PISO POR INTERIOR
DE PILARES CON PERNO 3/8"

VISTA ISOMETRICA

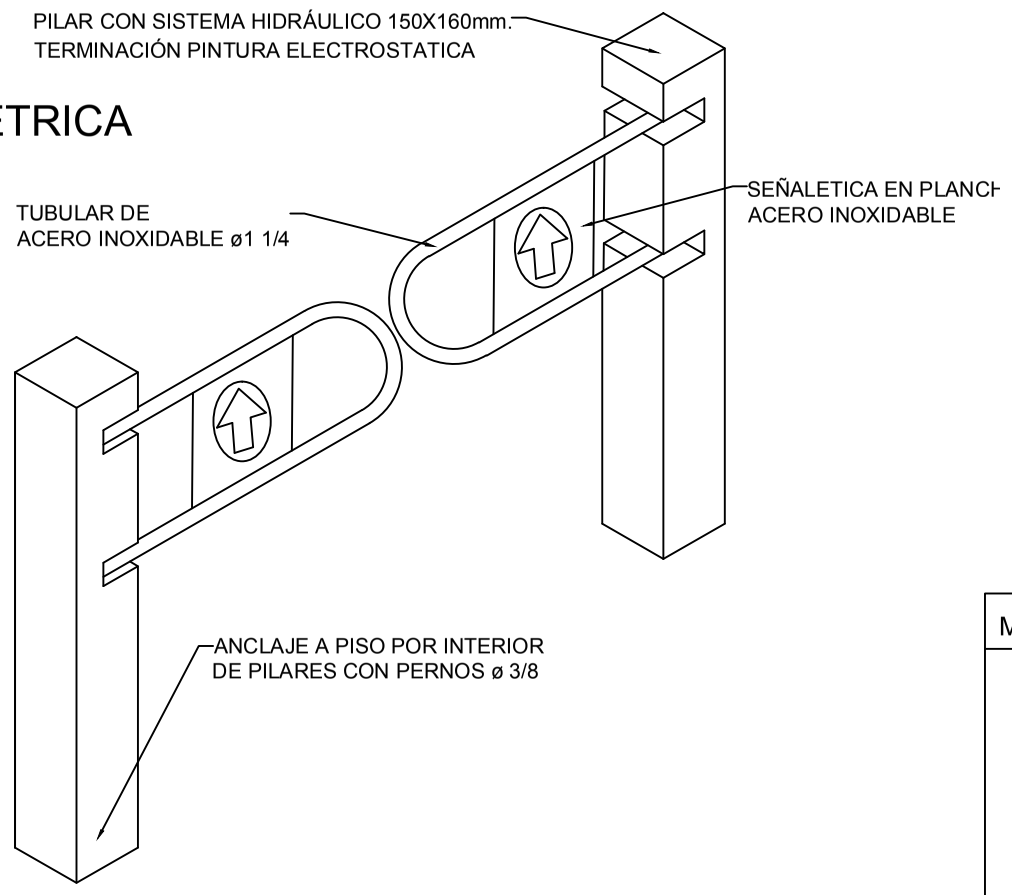

SERVICIOS INTEGRALES AMS SPA
INOXAM

MEDIDAS:	MATERIAL	CERT. Y NORMA	PRODUCTO: PORTILLÓN
PILAR: BASE: 160X150mm ALTO: 1000mm	ACERO INOX.	304	DESCRIPCIÓN: EQUIPO MECANICO COMPUESTO POR POSTES ESTRUCTURAL METÁLICO CON MECANISMO DE GIRO EN PUERTA ABATIBLE DISEÑADO PARA REGULAR EL FLUJO DE PERSONAS
	UNIDADES mm.	ESCALA S/E	
HOJA ABATIBLE ANCHO: SEGUN REQUERIMIENTO ALTO: 312mm TUBULAR: ø 1 1/4	NOMBRE	FECHA	AMS INOXAM
	DIBUJÓ J.ADONIS G.	02-03-2026	N° DE HOJA 23
	REVISÓ		